自由勾配（ＫＶＳ）側溝
〈横断〉

KVS側溝700 横断（Ｚアングル）

呼び名	参考重量 (kg)	価格 (円)	寸法（mm）				
			B	H	a	c	c´
700×500	935	**86,290**	970	700	700	500	150
×600	1,010	**93,150**		800		600	
×700	1,087	**100,000**		900		700	
×800	1,164	**106,860**		1,000		800	
×900	1,242	**113,720**		1,100		900	
×1,000	1,320	**132,000**		1,200		1,000	
×1,100	1,397	**140,000**		1,300		1,100	
×1,200	1,475	**148,150**		1,400		1,200	
×1,300	1,557	**159,580**		1,500		1,300	
×1,400	1,635	**168,000**		1,600		1,400	

端面図

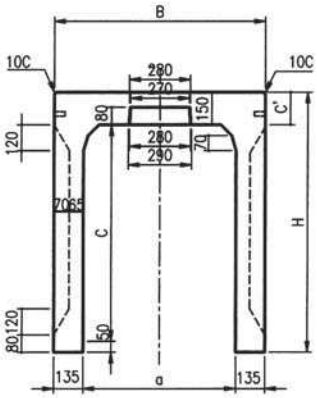

側面図

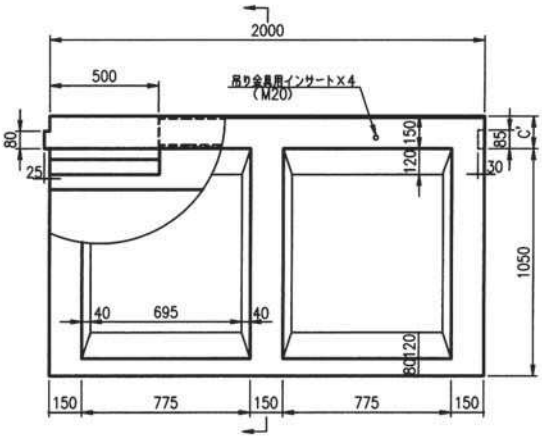

端面図

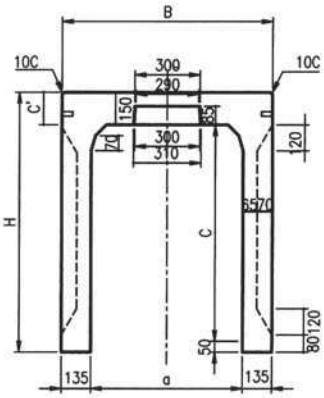

断面図

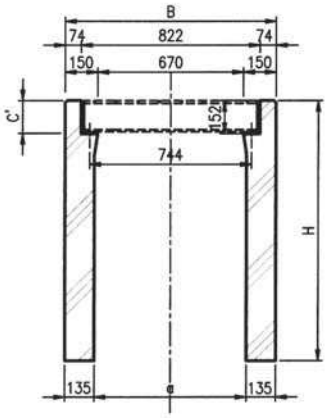
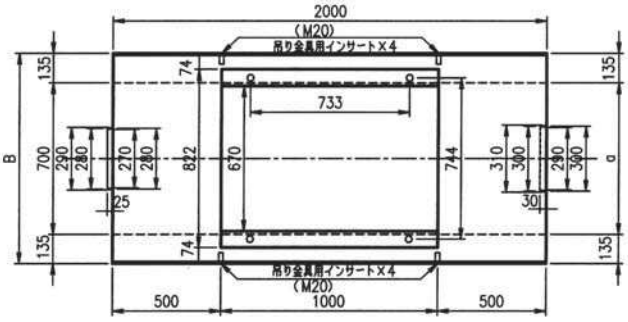
平面図